TECARRAL

- STOCK -

CARRETILLAS - PLATAFORMAS

VENTA Y ALQUILER

TECARRAL Carretillas S.L.
Parque Empresarial Neinor Henares
c/ La Venta, 2 Edificio 11 nave 14
MECO .- MADRID Tfno. 91.8307281
www.tecarral.com

PLATAFORMAS

INDICE

- HAULOTTE COMPACT 12 ..... PAG 25
- MANITOU 100XEL ..... PAG 26
- HAULOTTE OPTIMUM 8 ..... PAG 27

--PARA ALQUILER CONSULTAR PRECIOS--

HAULOTTE-COMPACT 12

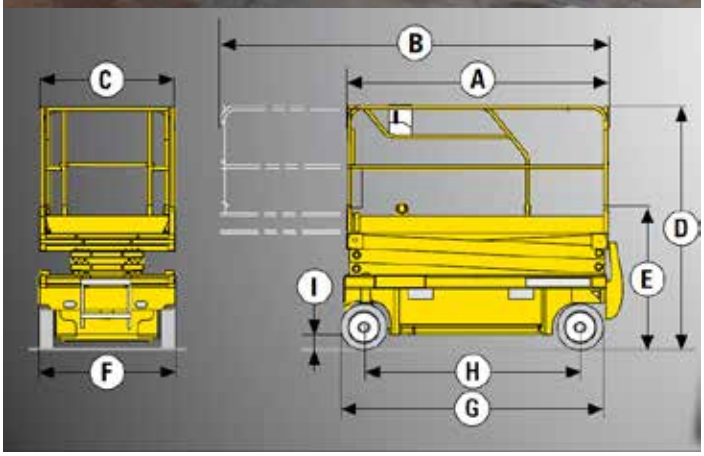

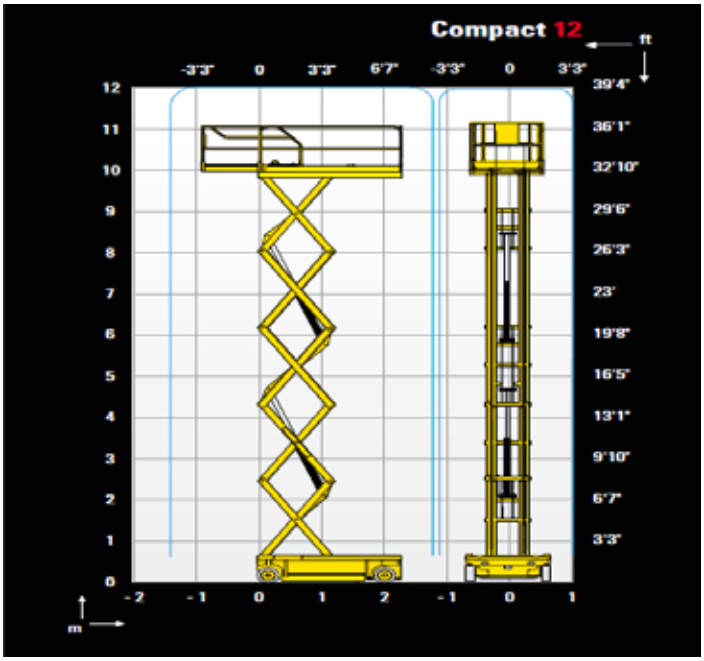

ESPECIFICACIONES TÉCNICAS

- ALTURA DE TRABAJO: 12M
- ALTURA DE PLATAFORMA: 10M
- ALTURA MAX. DE TRASLACION: 10M
- CAPACIDAD MAX. INTERIOR: 300KG
- CAPACIDAD MAX. EXTERIOS: 300KG
- LARGO EXTENSIÓN: 0,92M
- ALTURA SUELO-PORHOLES BAJADOS: 2,5CM
- VELOCIDAD DE TRASLACIÓN: 0,9 - 3,5KM/H
- PENDIENTE MAX.: 23%
- INCLINACIÓN: 2º
- TIEMPO DE SUBIDA/BAJADA: 83S/52S
- RADIO DE GIRO EXTERIOR: 2,5M
- ENERGIA: 24V
- DEPOSITO HIDRÁULICO: 25L
- PESO TOTAL: 2.630KG
- COLOR: AZUL

EQUIPAMIENTO ESTANDAR

- PROTECTORES POT HOLE
- INDICADOR DE CARGA DE ENERGIA
- LELEVACIÓN PROPORCIONAL
- CUADRO DE MANDOS MÓVIL EN LA CESTA
- BANDEJA EXTENSIBLE
- CARGA DE BATERIA CON STOP AUTOMAT.
- NEUM´TICOS SOLIDOS NO MARCANTES
- POSICIÓN RUEDA LIBRE
- CONTROLADOR INCLINACIÓN
- VALVULA DE DESCENSOMANUAL DE EMERGENCIA DE LA PLATAFORMA
- ALOJAMIENTOS INTEGRADOS PARA ENTRADA DE HORQUILLAS DE CARRETILLAS
- ANILLAS DE SEGURIDAD PARA ARNÉS
- CLAXÓN
- HORÓMETRO

OPCIONES Y ACCESORIOS

- LUZ DE FLASH
- ALARMAS DE TRASLACIÓN
- FARO DE TRABAJO
- TOMA ELÉCTRICA AUXILIAR EN CESTA
- BARANDILLAS PLEGABLES
- BATERIAS SIN MANTENIMIENTO
- BATEIRAS DE TRACCIÓN
- LLENADO CENTRALIZADO DE BATERIAS

MEDIDAS

- A: 2.3M B:3.22M C: 1.2M
- D: 2.38M E:1.53M F: 1.2M
- G: 2.45M H:1.86M I: 12CM

PRECIO: 8.800€

MANITOU 100 XEL

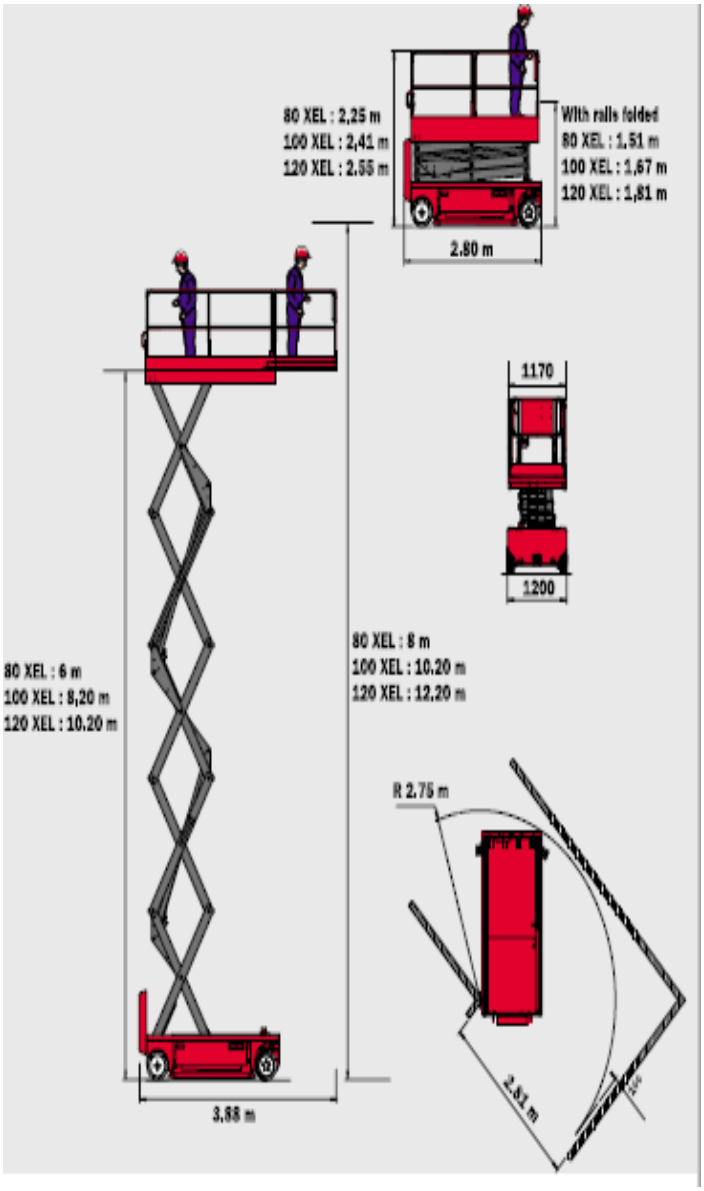

ESPECIFICACIONES TÉCNICAS

- ALTURA DE TRABAJO: 10.20M
- ALTURA DE PLATAFORMA: 8.20M
- ALTURA MAX. DE TRASLACION: 8.20M
- CAPACIDAD MAX. INTERIOR: 450KG
- MEDIDA PLATAFORMA: 2.70X1.20M
- LARGO EXTENSIÓN: 1.20M
- ALTURA SUELO-PORHOLES BAJADOS: 12CM
- VELOCIDAD DE TRASLACIÓN: 0 - 3,4KM/H
- PENDIENTE MAX.: 25%
- INCLINACIÓN: 2º
- TIEMPO DE SUBIDA/BAJADA: 40S/54S
- RADIO DE GIRO EXTERIOR: 2,75M
- ENERGIA: 24V CARGADOR INTEGRADO
- DEPOSITO HIDRÁULICO: 25L
- NEUMATICOS NO MARCANTES
- PESO TOTAL: 2.420KG
- COLOR: ROJA

OPCIONES Y ACCESORIOS

- ALARMAS DE TRASLACIÓN
- FARO DE TRABAJO
- TOMA ELÉCTRICA 220V
- BARANDILLA

MEDIDAS

- LARGO: 2.80M
- ANCHO BASE: 1.20M
- ANCHO ALTURA CESTA: 1.170
- ALTURA REPLAGADA: 2.41M
-

PRECIO: 8.800€

HAULOTTE-OPTIMUM 8

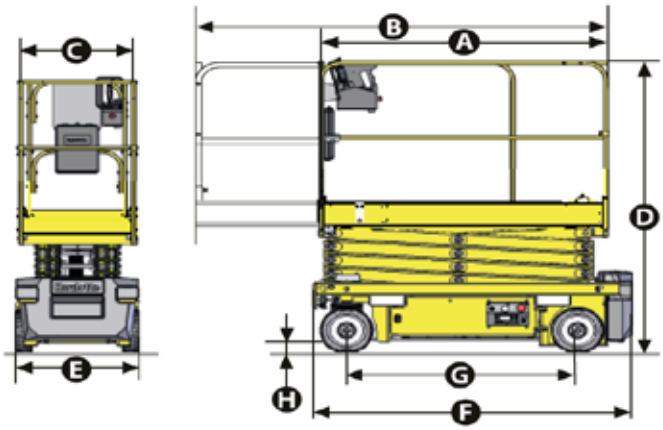

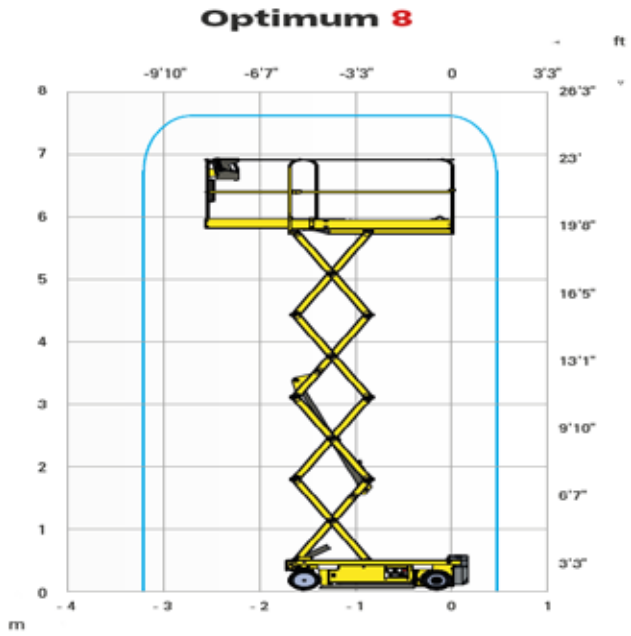

ESPECIFICACIONES TÉCNICAS

- ALTURA DE TRABAJO: 7,77M
- ALTURA DE PLATAFORMA: 5,77M
- ALTURA MAX. DE TRASLACION: 5,77M
- CAPACIDAD MAX. INTERIOR: 230KG
- CAPACIDAD MAX. EXTERIOS: 230KG
- LARGO EXTENSIÓN: 0,86M
- ALTURA SUELO-PORHOLES BAJADOS: 2CM
- VELOCIDAD DE TRASLACIÓN: 0,5 - 4,5KM/H
- PENDIENTE MAX.: 25%
- INCLINACIÓN: 1,5º - 3º
- TIEMPO DE SUBIDA/BAJADA: 20S/29S
- RADIO DE GIRO EXTERIOR: 1,5M
- ENERGIA: 24V
- DEPOSITO HIDRÁULICO: 7L
- PESO TOTAL: 1.520KG
- COLOR: AMARILLO

EQUIPAMIENTO ESTANDAR

- MOTOERS ELECTRICOS 24 V SIN MANTENIMIENTO
- INDICADOR DE CARGA DE BATERIAS
- INDICADOR DE NIVEL DE BATEIRAS TANTO EN CUADRO MANDOS SUPERIOR E INFERIOR
- HAULOTTE ACTIV'SCREEN (TESTIGO DE CARGA, HOROMETRO, ALERTAS DE MANTENIMIENTO Y DEFECTOS TANTO EN CODIGOS COMO EN TEXTO
- 2 BANDEJAS OSCILANTES
- SOPORTES LATERALES PARA HORQUILLAS
- DESFRENADO ELÉCTRICO O MANUAL
- PUNTOS DE AMARRE Y ESLINGAS
- NEUMATICOS NO MARCANTES

OPCIONES Y ACCESORIOS

- LUZ DE FLASH Y FLASH DOBLE
- FARO DE TRABAJO
- TOMA ELÉCTRICA AUXILIAR EN CESTA
- PUERTA DE ENTRADA
- BATERIAS DE GEL SIN MANTENIMIENTO
- PORTA TUBOS EN LA CESTA

MEDIDAS

- A: 1.72M B: 2.59M C: 0.74M
- D: 1.98M E: 0.79M F: 1.9M
- G: 1.38M H:8.7CM

PRECIO: 7.650€